Lehnen

Montage- und Gebrauchsanweisung / Operating and assembly instructions
Instrukcja montażu i użytkowania

Lehnen Funktion L104610*, L110010*, L110020*, L110510*, L110520*, L111010*, L111820*, L111840*, L112530*, L112570*

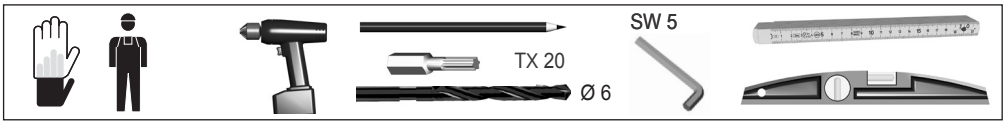

1. Stückliste / Parts list / Wykaz części

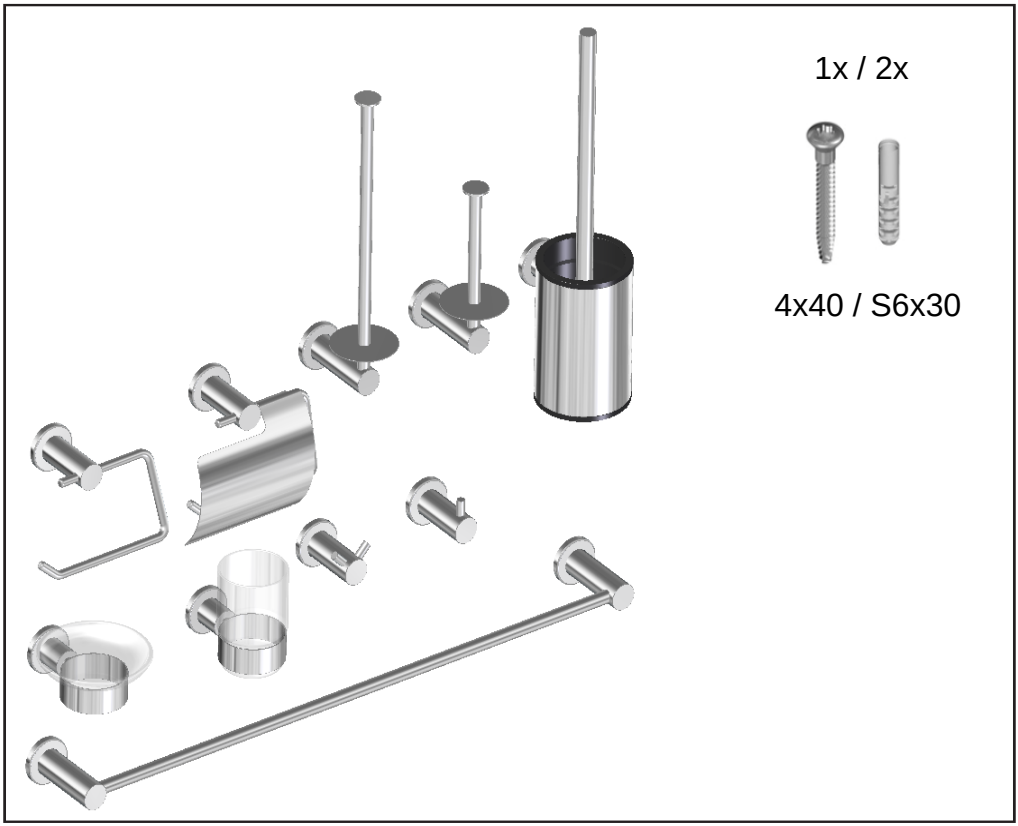

2. Montage / Installation mounting / Montaż

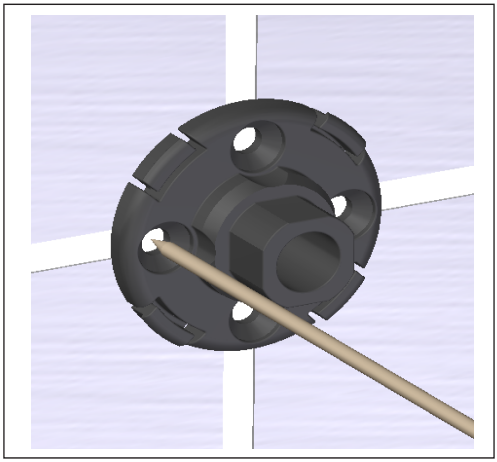

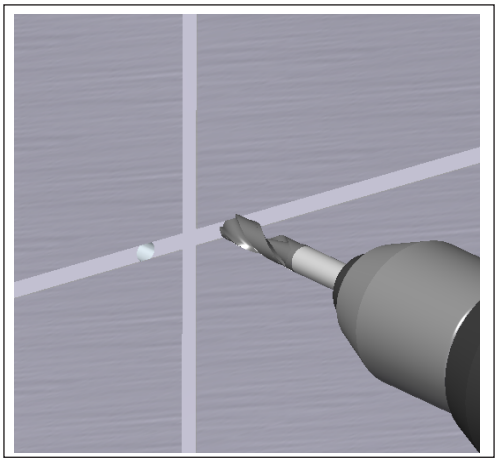

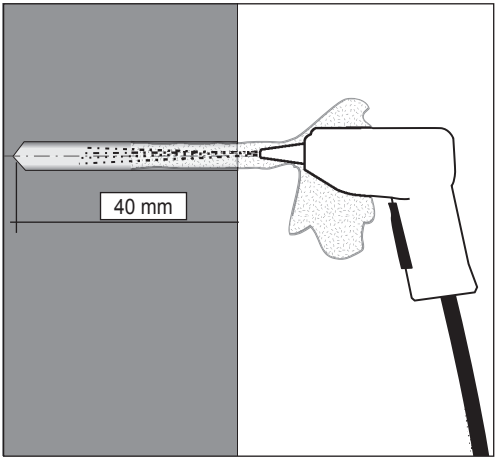

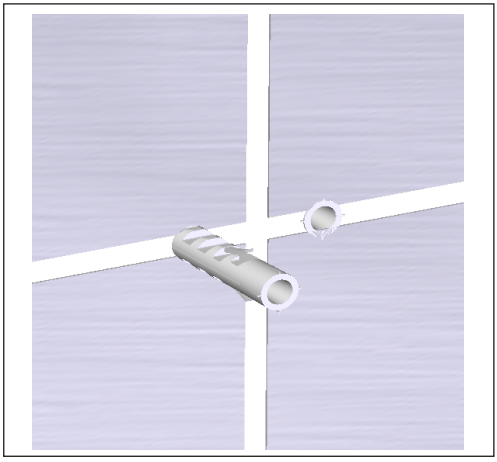

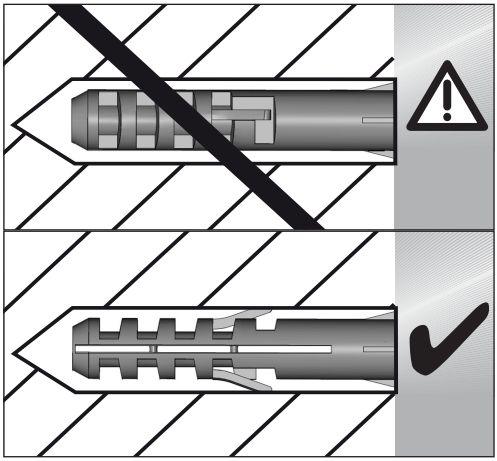

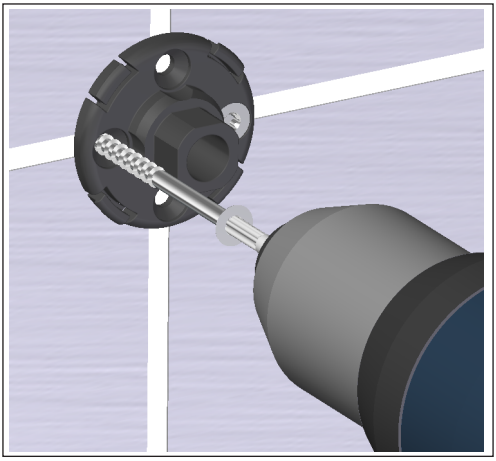

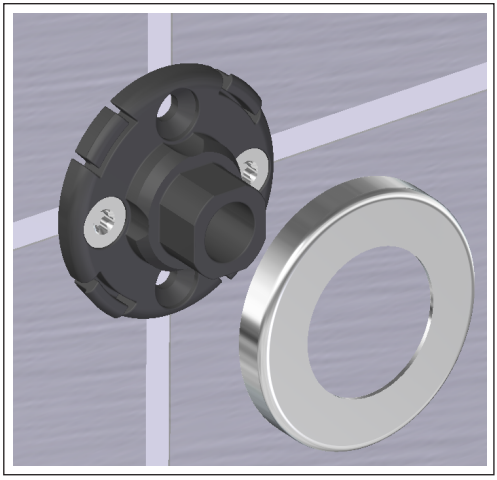

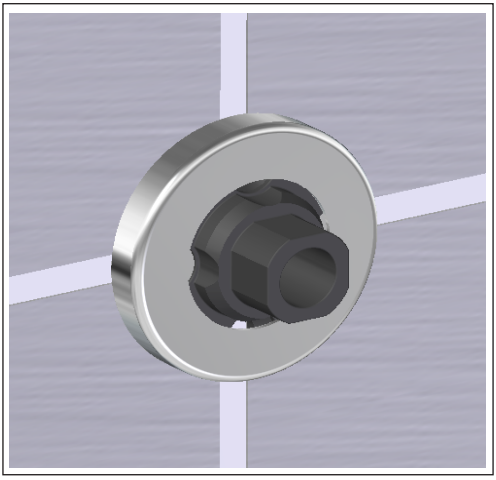

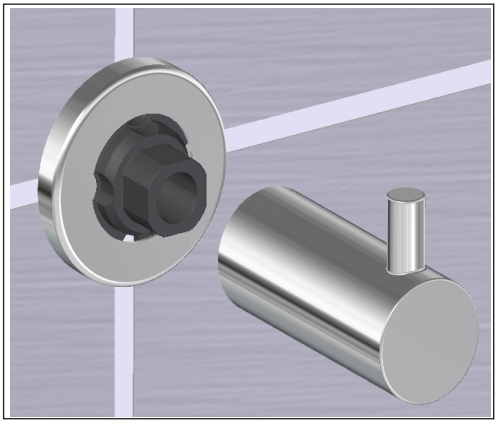

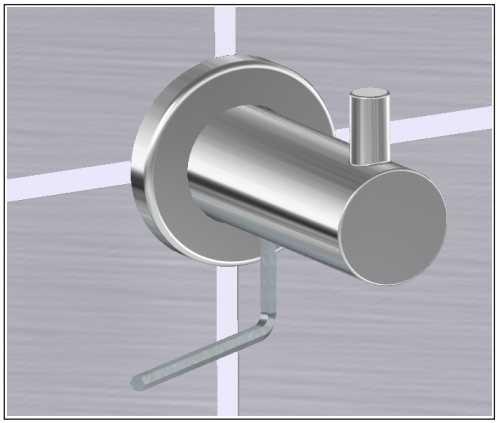

3. Pflege und Reinigung / Cleaning and care / Konserwacja i czyszczenie



Lehnen GmbH / Kleinicher Straße 10 / 54472 Longkamp / Germany / Tel.: 06531 - 500 57-0 / Fax: 06531 - 500 57-1022 / www.lehnen.de